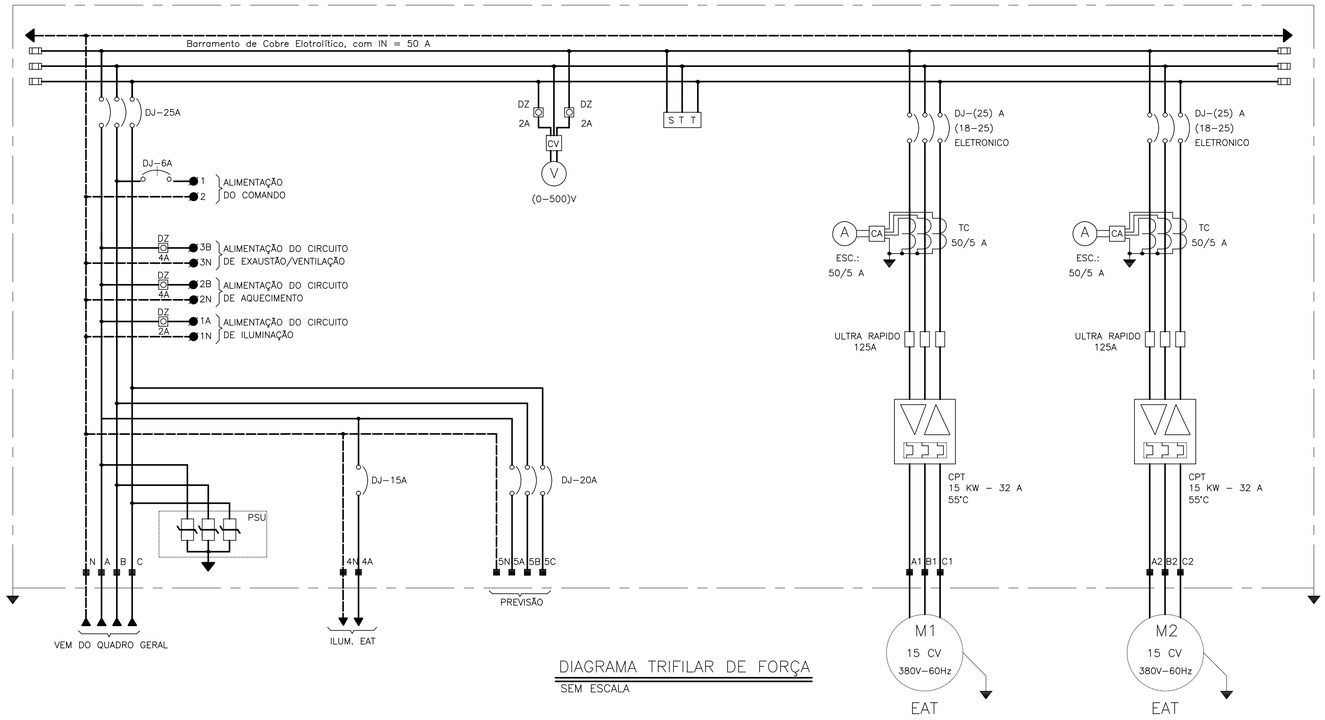

DIAGRAMA TRIFILAR DE FORÇA
SEM ESCALA

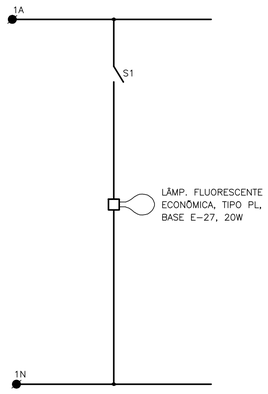

CIRCUITO DE ILUMINAÇÃO INTERNA
SEM ESCALA

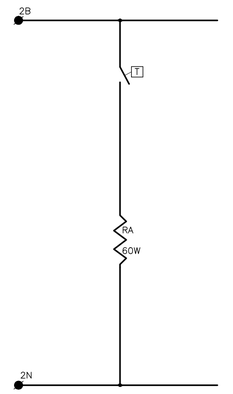

CIRCUITO DE AQUECIMENTO
SEM ESCALA

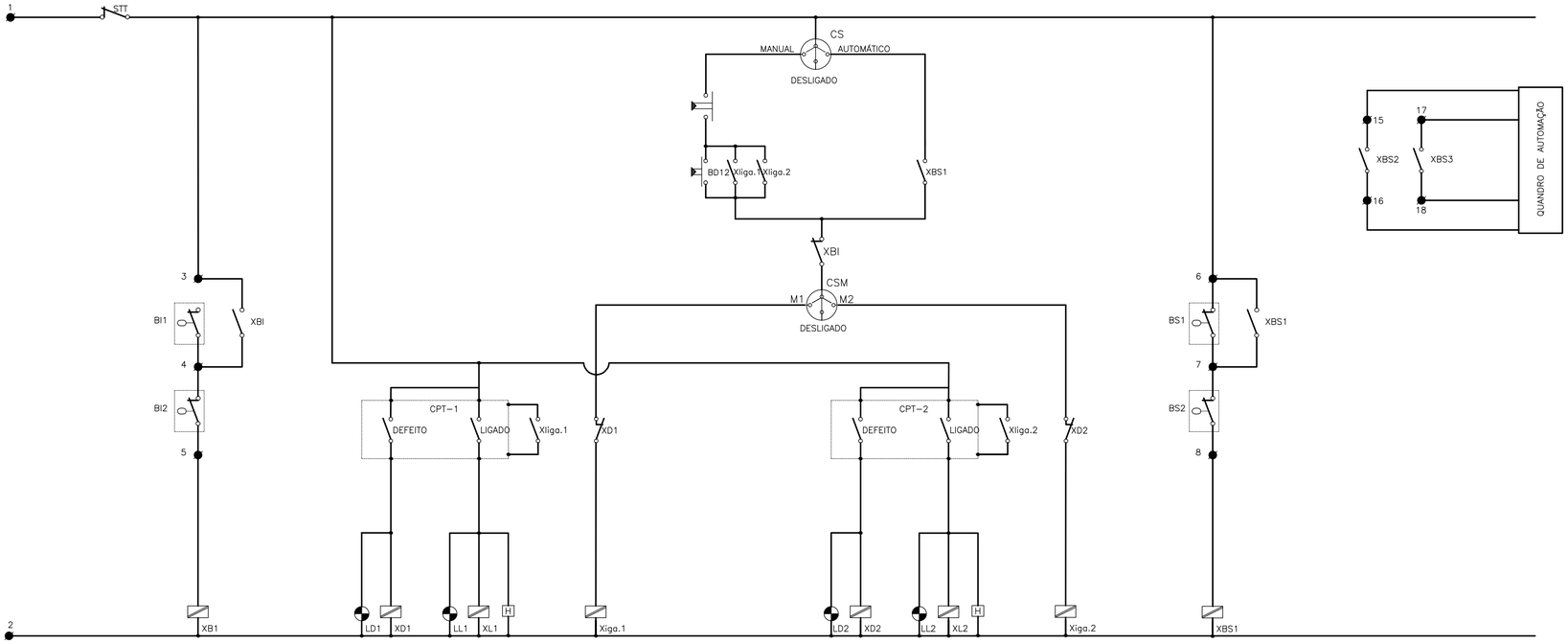

DIAGRAMA DE COMANDO
SEM ESCALA

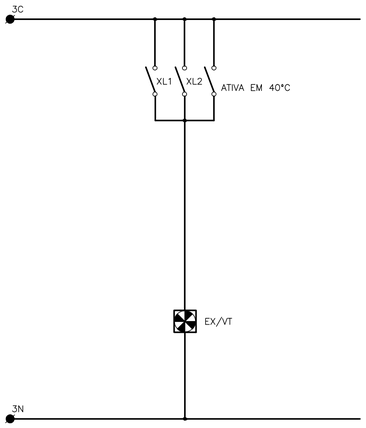

CIRCUITO DE EXAUSTÃO E VENTILAÇÃO
SEM ESCALA

No.	Data	Discriminação	Verificação	Aprovação	No. Documento	Títulos
1	10/12	REVISÃO				
0	12/08	EMISSÃO				

Revisões — Documentos de Referência

Observações

Desenhista — Projetista — Data

senha e.n.g.e.n.h.a.r.i.a

DATA: 12/08	DES.	Alex Sandro	RUBRICA
	PROJ.	Tânia Franco – CREA nº 5235/D-GO Karla Isabelita – CREA nº 12.600/D-DF	
	ENG°	Carlos Joadir Mendes CREA nº 2127/D-DF	
CONTRATO-PROJETO: 1107-001	COOR.	Francisco Humberto R. da Cunha – CREA nº 3.706/D-GO Porfiro José Borges Alves Neto – CREA nº 7.792/D-GO	
		IDENTIFICAÇÃO N S A T L N S D 0 0 B 0 1	

11ª Avenida, Nº 817, Setor Universitário, Goiânia, Goiás – Fone (62)3202-4777 – E-mail: senha@cultura.com.br

CODEVASF

MINISTÉRIO DA INTEGRAÇÃO NACIONAL
COMPANHIA DE DESENVOLVIMENTO DOS VALES DO SÃO FRANCISCO E DO PARNAÍBA
4ª SUPERINTENDÊNCIA REGIONAL

DES/CÓPIA:	DATA: 10/12	LOCAL/CIDADE: NOSSA SENHORA DE LOURDES	ORIGEM: Senha
PROJ/CONFERE:		CONTEÚDO: SISTEMA DE ABASTECIMENTO DE ÁGUA PROJETO ELETRICO	NÚMERO DE ORIGEM: NS/A/T/LNS/D00
LEVANTAMENTO:		CENTRO DE RESERVAÇÃO	HISTÓRICO(alteração): B01
GESTOR:		ELETRICO QUADRO DE COMANDO DE MOTORES – QCM EAT	ESCALA: 1:1000
GERÊNCIA:		– DIAGR. DE FORÇA E COMANDO, C. ILUM. INT., C. AQUEC., C. EXAUSTÃO/VENT.	FOLHA: 06/12
COORDENADOR:	Eng° Alessandro Francisco da Silva DEC 1128/2008		NÚMERO DO CONTRATO: 0.06.08.0149-00