E12-989 1310-E04-0-001 b

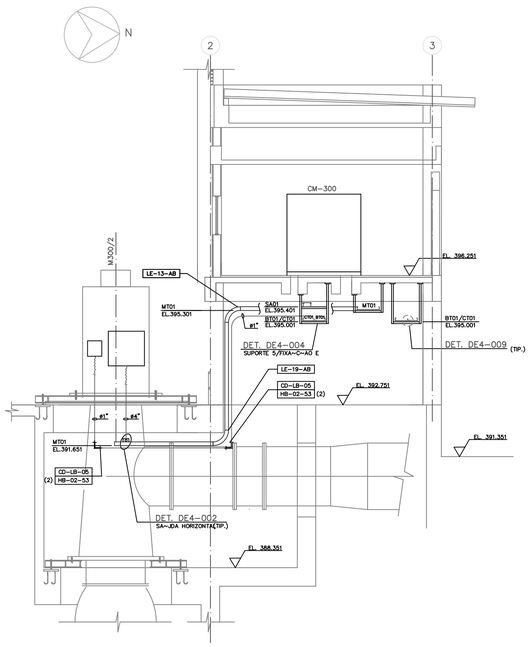

CORTE A-A
ESC.1:50

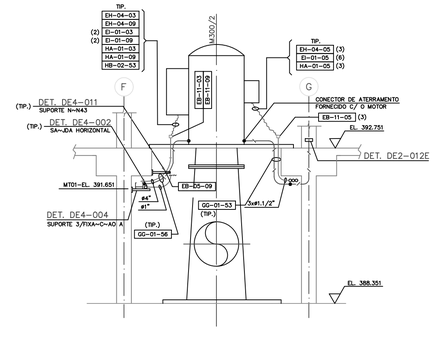

CORTE B-B
ESC.1:50

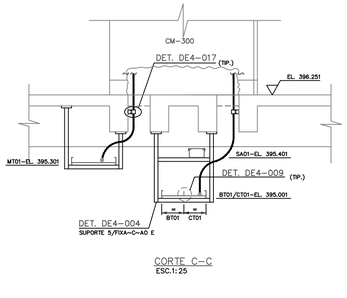

CORTE C-C
ESC.1:25

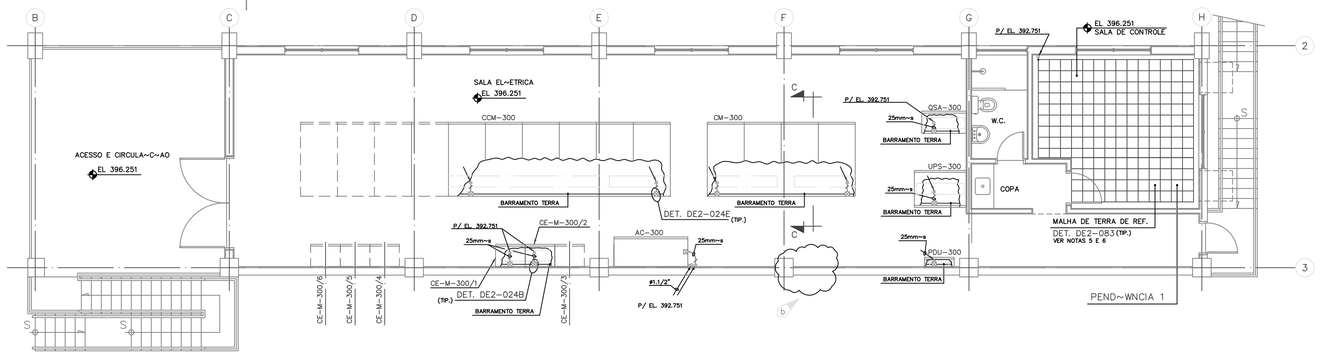

PLANTA~EL. 396.251
ESC.1:50

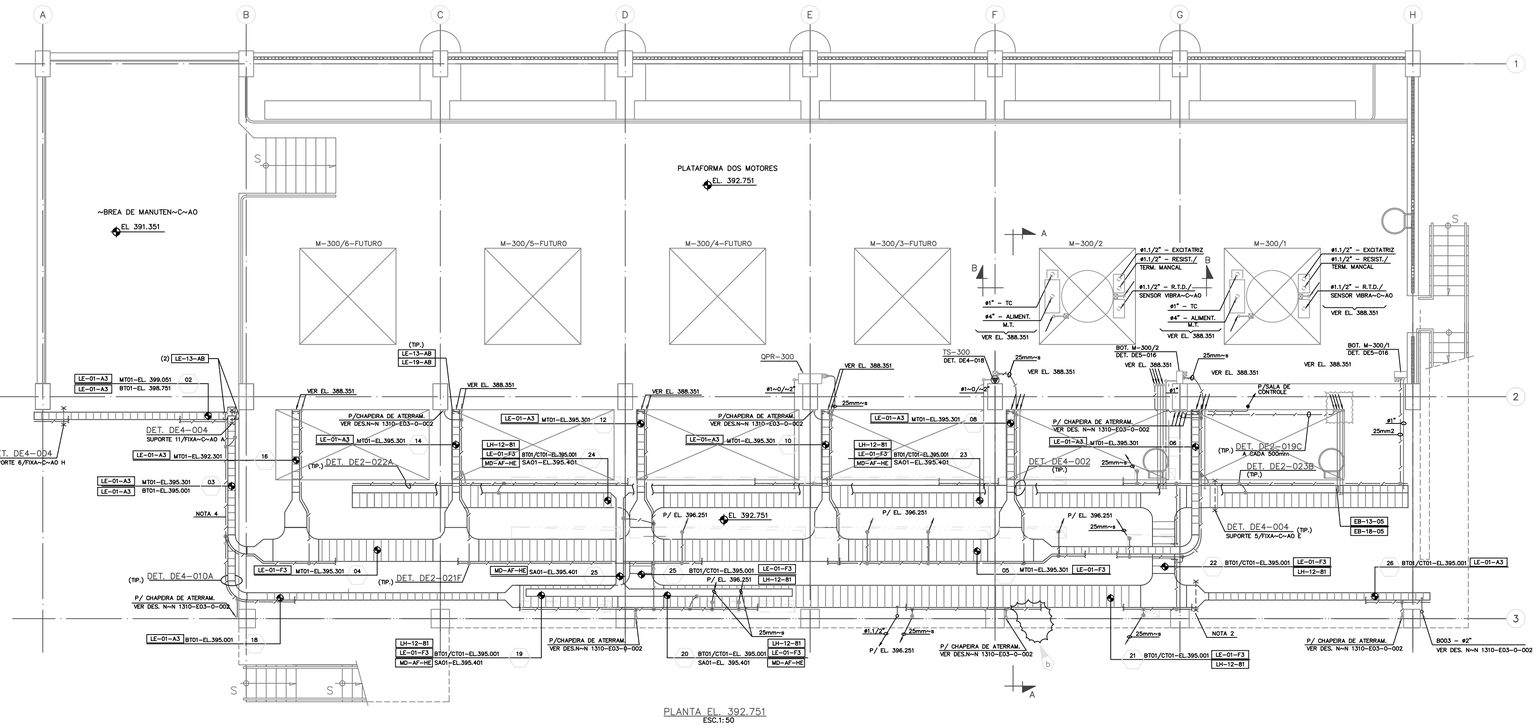

PLANTA EL. 392.751
ESC.1:50

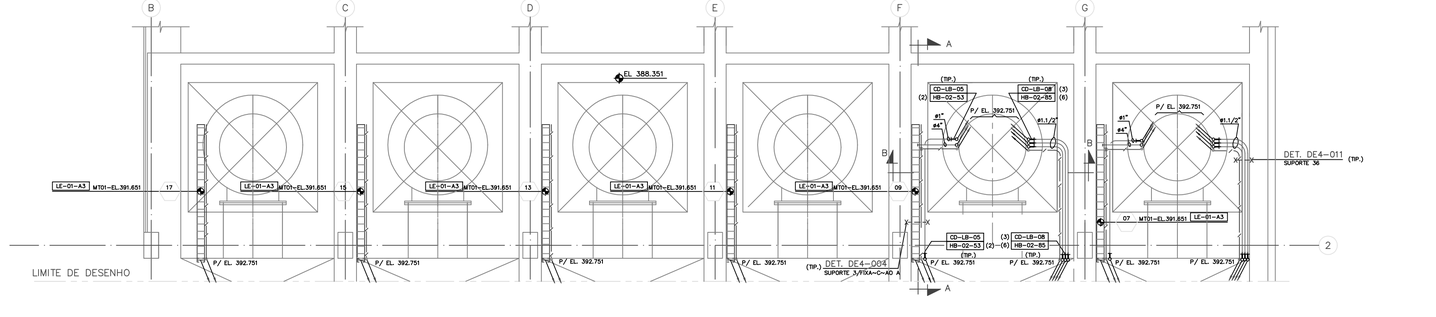

PLANTA~EL. 388.351
ESC.1:50

TABELA DE REVISÕES

C~PDIGO DA FINALIDADE:
PR ~PRELIMINAR
PA ~PARA APROVA~C~AO
PI ~PARA INFORMA~C~AO
PC ~PARA COTA~C~AO
CO ~PARA COMENT~RIOS
LE ~LIBERADO PARA EXECU~C~AO
LD ~LIBERADO PARA DETALHAMENTO
CC ~CONFORME CONSTRU~DO
SB ~SUBSTITU~DO
CA ~CANCELADO

REV.	DATA	PROJ.	VERIF.	APROV.	AUTOR.	FINALID.	DESCR~C~AO
0	21/01/99	WMJ	CTs	C/R	ACA	PA	PARA APROVA~C~AO
a	08.03.99	RH	CTs/CPs	C/R	JQM	LE	REVISADO ONDE INDICADO / PARA EXECU~C~AO
b						LE	LIBERADO PARA EXECU~C~AO

NOTAS GERAIS

1 – DIMENS~OES EM MIL~IMETRO, EXCETO ONDE INDICADO.

2 – A DIST~GNCIA M~EXIMA ENTRE SUPORTES SER~B DE 2000mm.

3 – TODO CABO TERRA SER~B DE COBRE N~V, T~WMPERA MOLE, SE~C~AO 70mm~s, EXCETO ONDE INDICADO.

4 – O CABO DE ATERRAMENTO DEVER~B SER INSTALADO NA ESCADA P/CABOS DE MAIOR N~IVEL DE TENS~AO

5 – A MALHA DE TERRA DE REFER~WNCIA DEVER~B SER EMBUTIDA NO PISO

6 – TODOS OS PAIN~EIS/EQUIPAMENTOS DA SALA DE CONTROLE DEVER~AO SER LIGADOS AO PONTO MAIS PROXIMO DA MALHA DE TERRA DE REFER~WNCIA, VER DETALHE TIPICO N~N DE2~083

PENDENCIA

~~1 – LAY~OUT SALA DE CONTROLE~~

~~2 – POSI~C~AO E DETALHE DA ENTRADA DA ALIMENTA~C~AO DO EQUIPAMENTO DE AR CONDICIONADO.~~

DOCUMENTOS DE REFERÊNCIA

T~ITULO		N~UMERO
SALA ELÉTRICA – ARRANJO DE EQUIPAMENTOS		1310~E04~1~002
DIAGRAMA UNIFILAR		1310~E03~1~001
LISTA DE CABOS		1310~E04~3~003
DETALHES TÍPICOS		l.pe~3002
LISTA DE MATERIAIS		jpe~3064
ORIT~ERIOS E DADOS B~BSICOS P/ PROJETO EL~ETRICO		l.pe~3001
S~IMBOLOS GR~BFICOS		l.pe~3004

DISTRIBUI~C~AO REVIS~AO

PARA	0	a	b	c	d	e	f
CODEVASF~BSB	1(S)	1(S)	1(S)				
CODEVASF~6ªSR	3(S)	3(S)	3(S)				
CONSORCIO/OBIRA	1(S)	1(S)	1(S)				
CONSORCIO/JQM	1(S)	1(S)	1(S)				
CONSORCIO/C&R	1(S)	1(S)	1(S)				

H~HELIOGR~BFICA V~VEGETAL P~POLI~ESTER S~SULFITE D~DISQUETE E~ELETR~ONICA

LIBERADO
PARA EXECU~C~AO

PLANTA CHAVE

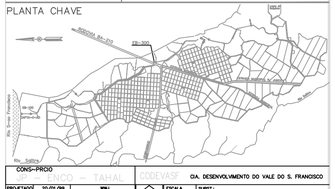
RODOVIA BR-235
FER-300
Rio Sobradinho
Rio Sobrado
Rio Salgado
Rio Curaçá
Rio Macururé
Rio Vaza-Barris
Rio Itapicuru
Rio Paramirim
Rio Verde
Rio Paraguaçu
Rio Jequitinhonha
Rio Pardo
Rio Mucuri
Rio Doce
Rio Paraíba do Sul
Rio Ribeira
Rio Itajaí-Açu
Rio Uruguai
Rio Paraná
Rio Paraguai
Rio Tocantins
Rio Xingu
Rio Tapajós
Rio Madeira
Rio Negro
Rio Branco
Rio Uaupés
Rio Solimões
Rio Amazonas
Rio Jari
Rio Araguaia